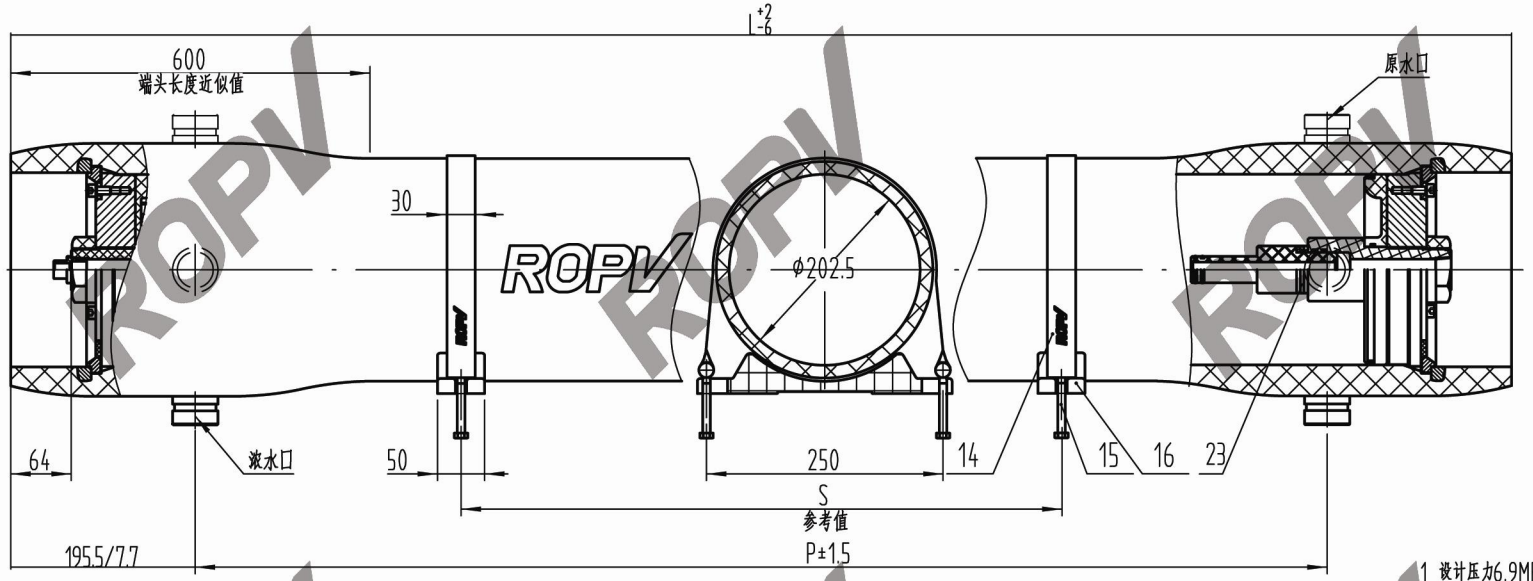

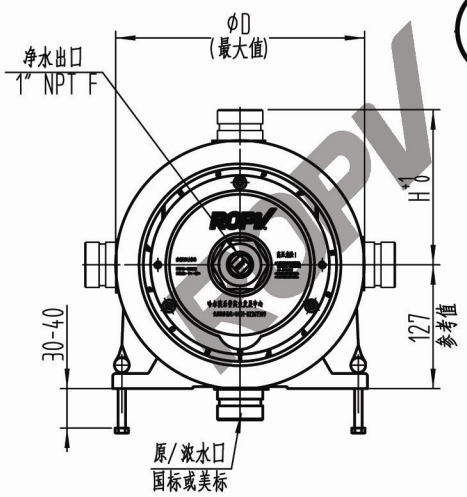

原/浓水口规格	D	H
1.5''(DN40)	274	161
2''(DN50)	278	164
2.5''(DN65)	284	166

1 设计压力6.9MPa(1000PSI);
2 设计温度66°C(150°F);
3 最低允许温度-7°C(20°F);
4 工作介质为苦咸水或海水,pH3~11;
5 尺寸单位为mm;
6 净水出口内部最大工作压力0.88MPa(125PSI);
7 项目8.9.10零部件数量由客户原浓水口数量选择决定;
8 项目11仅在浓水端处;
9 项目23仅在原水端处;
10 请按照说明书正确操作;
11 仅供参考。除非经过确认否则不能用于施工;
12 零部件形式仅供参考,具体形式以零部件图纸为准,变更不另行通知;
13 除壳体需专业回收外,其余均可循环利用.

序号	代号	名称	数量	材料	备注
23	A8023.1	垫片	0~3	工程塑料	
22	A8022.3	净水出口	2	工程塑料，带有316L不锈钢增强环	
21	47.5x3.55G GB/T3452.1	O型密封圈	2	三元乙丙	
20	58x2.65G GB/T3452.1	O型密封圈	2	三元乙丙	
19	A8020	保安环	2	工程塑料	
18	A8018.2	挡块	2套	316不锈钢	
17	GB/T70.1 M8x20	保安环螺栓	6	316不锈钢	
16	A8016	鞍座	2~3	橡胶	
15	GB/T5782 M8x90	捆带螺栓	4~6	316不锈钢	
14	A8014.3	捆带	2~3	316不锈钢和黄铜、橡胶	
13	23.6x2.65G GB/T3452.1	O型密封圈	4	三元乙丙	
12	A8012.3	适配器	2	工程塑料	
11	A8011.3	止推环	1	工程塑料	
10	S80100F(DZ) S80100E(DZ) S80100D(DZ)	2.5"原/浓水口 2"原/浓水口 1.5"原/浓水口	2~4	超级双相不锈钢	客户选择
09	A8009.1-3	锁圈	2~4	316不锈钢	原/浓水口规格决定
08	69(65)x3.55G GB/T3452.1 53x3.55G GB/T3452.1 41.2x3.55G GB/T3452.1	O型密封圈	4~8	三元乙丙	原/浓水口规格决定
07	A8007	紧固螺母	2	工程塑料	
06	A8006	管箱	1	工程塑料	
05	36.5x3.55G GB/T3452.1	O型密封圈	4	三元乙丙	
04	190x5.3G GB/T3452.1	O型密封圈	2	三元乙丙	
03	A8003.3	分体密封板	2	工程塑料	
02	A8002.7	支承板	2	铝合金，表面硬质阳极化	
01	S8005.1-8	压力壳体	1	环氧玻璃钢，预埋316不锈钢环	

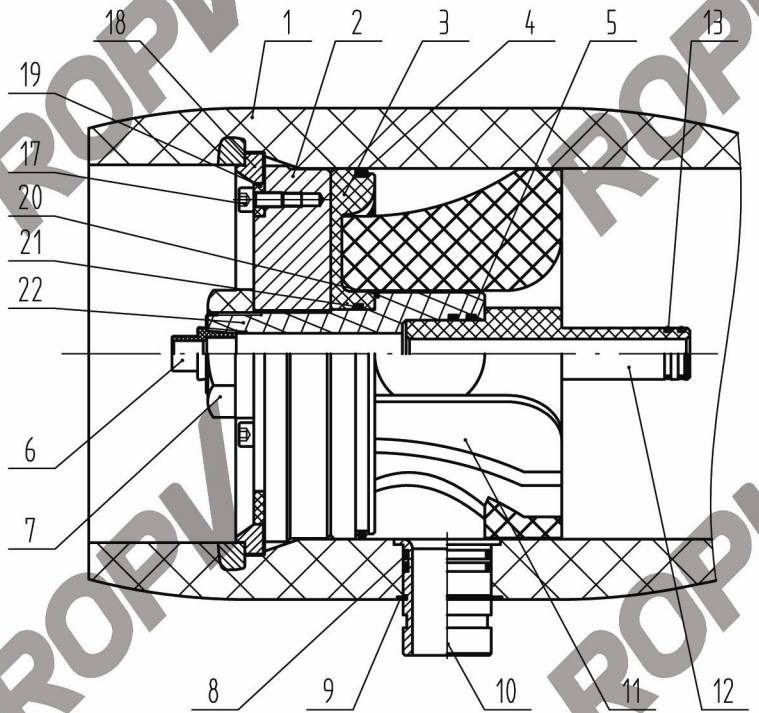

长度代码	壳体编号	L (MM)	P (MM)	S (MM)	近似重量(1.5"开口) KG
1	S8005.1	1534	1143	340	61
2	S8005.2	2550	2159	1356	78
3	S8005.3	3566	3175	2064	95
4	S8005.4	4582	4191	1600x2	112
5	S8005.5	5598	5207	2000x2	129
6	S8005.6	6614	6223	2358x2	146
7	S8005.7	7630	7239	2865x2	163
8	S8005.8	8646	8255	3373x2	180

ROPV乐普

设计
校核
批准

哈尔滨乐普实业发展中心

名称 R8040B1000S压力容器

图号 R8040B1000S-00

版次 10.2.3

ROPV